X-POWER

AP - DN50 elettropompe in linea

AP

Elettropompe in linea ad alta prevalenza

AP - DN50 elettropompe in linea

MODELLI

AP 50-280-8
Altezza max 8 metri

AP 50-280-16
Altezza max 16 metri

AP 50-280-20
Altezza max 20 metri

DESCRIZIONE PRODOTTO

Elettropompe di circolazione per acqua calda o fredda, adatta per essere installate direttamente sulla linea di impianti civili e industriali di riscaldamento, condizionamento, refrigerazione o acqua calda per usi sanitari, concepite per utilizzo continuo (S1) H24

Materiali
Struttura in ghisa sferoidale
Avvolgimento ottenuto in elettroforesi a 220°C
Rivestimento del corpo pompa in Enamel
Cuscinetti autolubrificati per alta velocità

Caratteristiche tecniche
Campo di funzionamento da 2 a 24 mc/ora
Massima pressione di esercizio: 6 Bar
Range temperatura da -5°C a +120°C
Flangiatura di serie DN50X2” (KIT contro flange comprese nella fornitura)

PRESTAZIONI IDRAULICHE VERSIONI MONOFASE

MODELLO 1x230	Potenza resa				Portata e prevalenze						
			Portata:	L/min’	0	167	233	300	333	367	400
	kW	HP		Mc/ora	0	10	14	18	20	22	24
AP 50-280-8	0,37	0,50	Altezza=Metri **Corrispondenza Metri in bar** (1 mt.=0,1 Bar) (5 mt.=0,5 Bar) (10mt.=1,0 Bar)		8	4	2	1	-	-	-
AP 50-280-16	0,55	0,75			16	11	8	4	2	1	-
AP 50-280-20	0,85	1,10			20	12	10	8	4	2	1

AP - DN50 elettropompe in linea

PRESTAZIONI IDRAULICHE

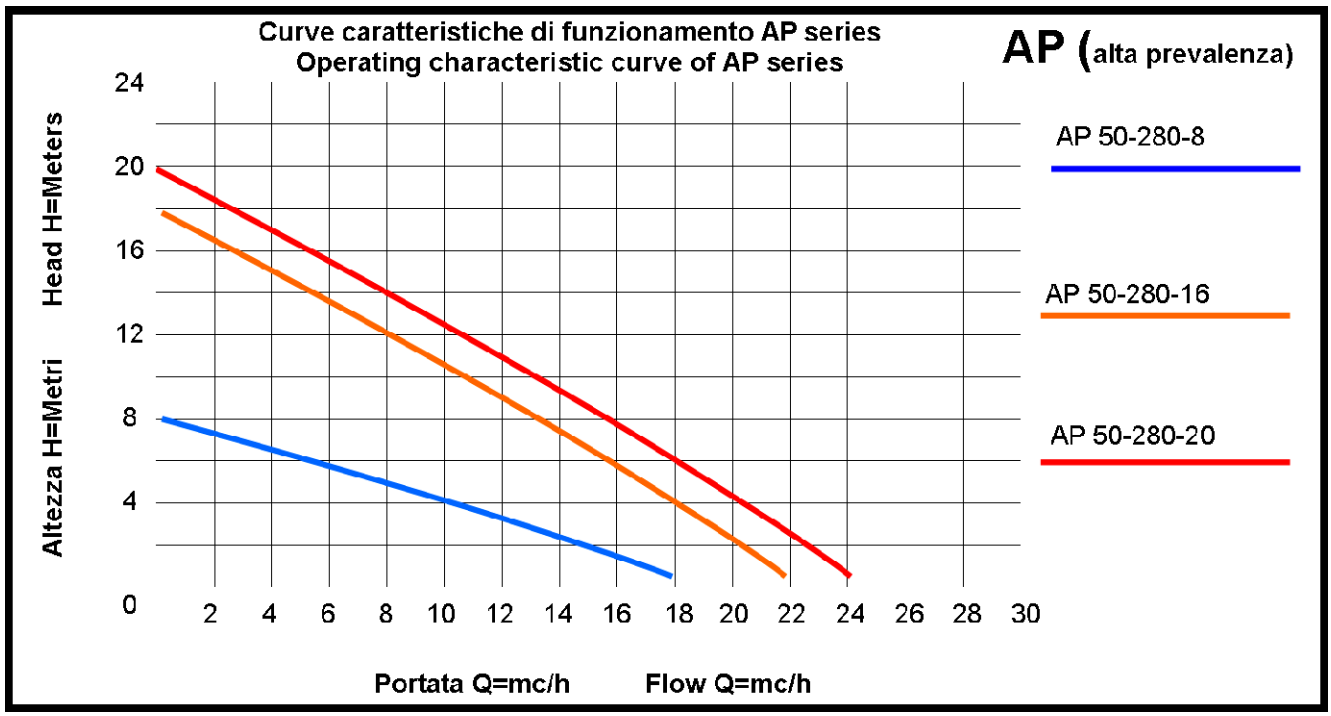

DATI DIMENSIONALI

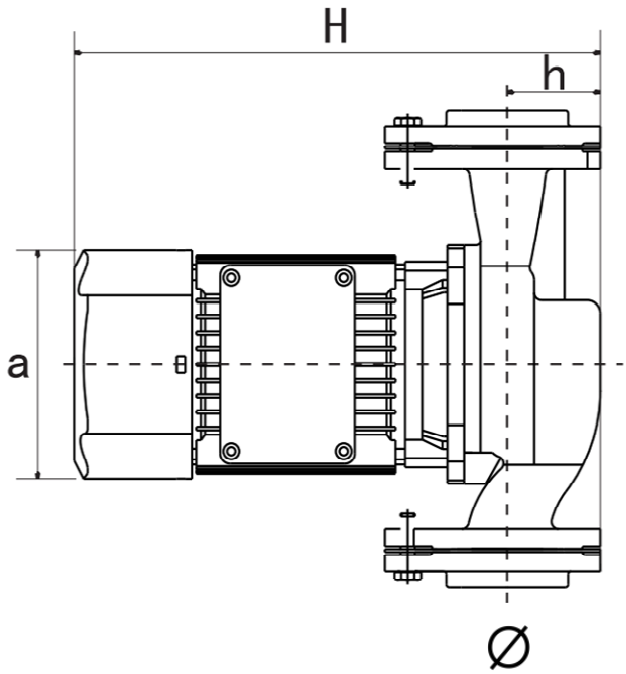

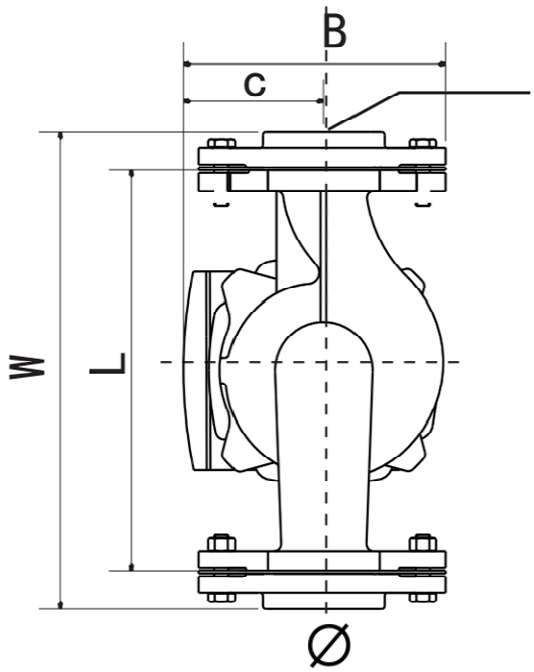

Modello	L (mm)	W (mm)	B (mm)	H (mm)	h (mm)	a (mm)	c (mm)	∅	Kg
AP 50-280-8	280	385	160	328	65	136	85	DN50+2″	17,0
AP 50-280-16	280	385	195	385	70	172	112	DN50+2″	24,5
AP 50-280-20	280	385	195	385	70	172	112	DN50+2″	26,0

Distributore per l'Italia

Elettromek Patti (ME)

tel.: +39 0941 3613 36 - mail: info@xpowerwaterpumps.com